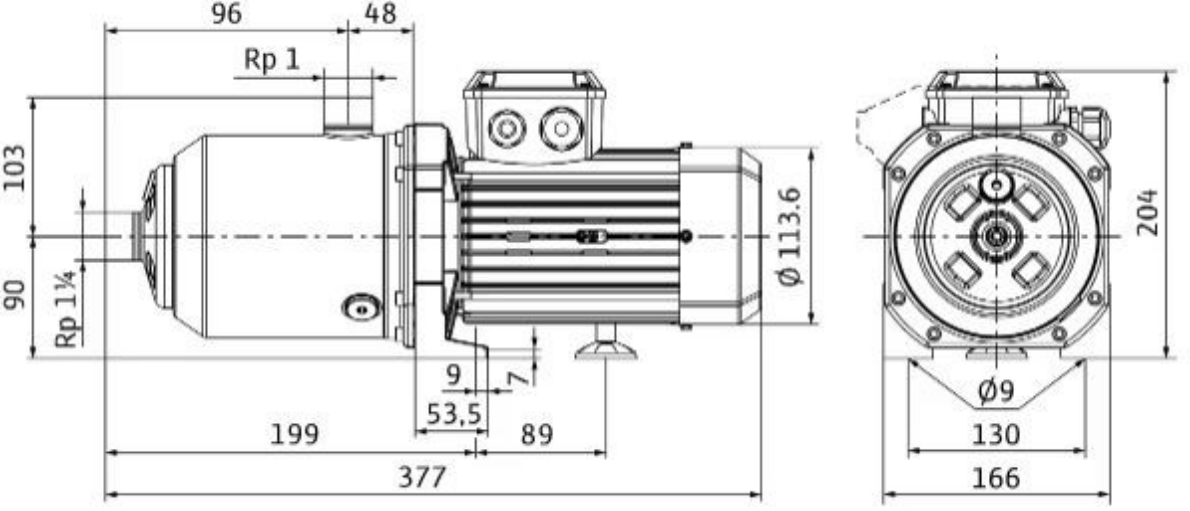
96
48
Rp 1
103
90
Rp 1¼
Ø 113.6
9
7
53,5
199
89
377
204
Ø9
130
166